elektrischer Treppensteiger 170 bis 200 kg Traglast, 10 Ah Akku (48 V) - auch doppelt faltbar... viele Zubehöre!

Product Images

zweifach faltbar, hier
beide Knickgelenke

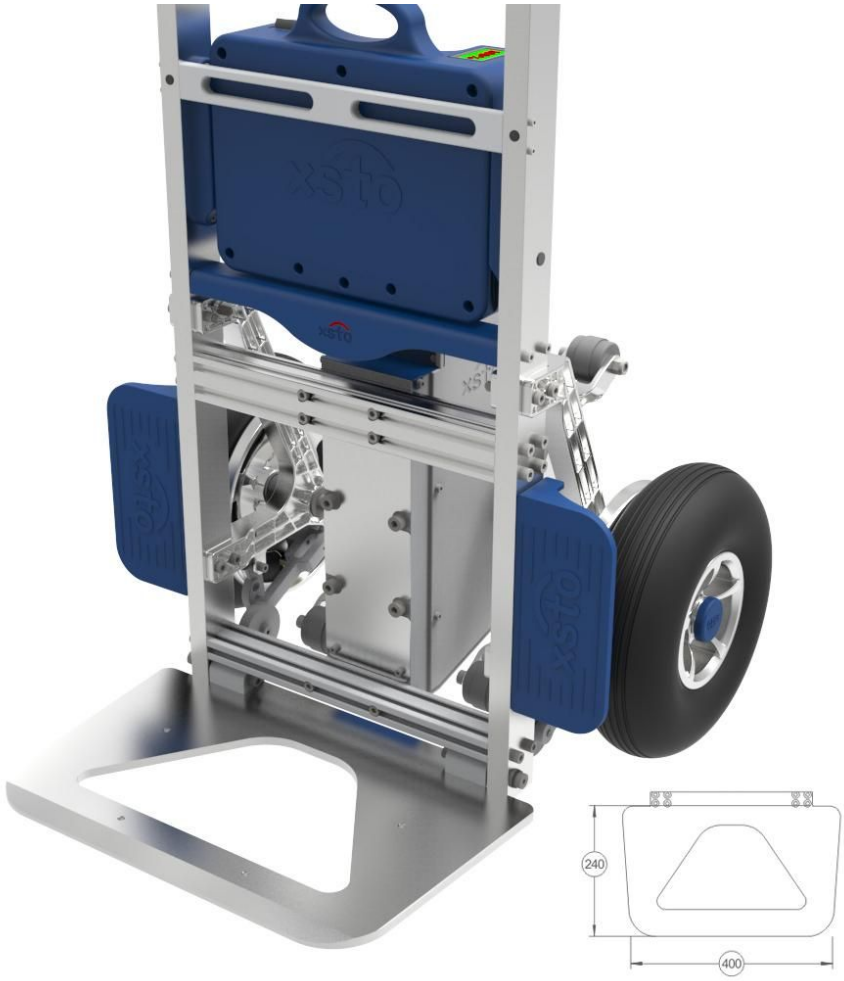
240
400

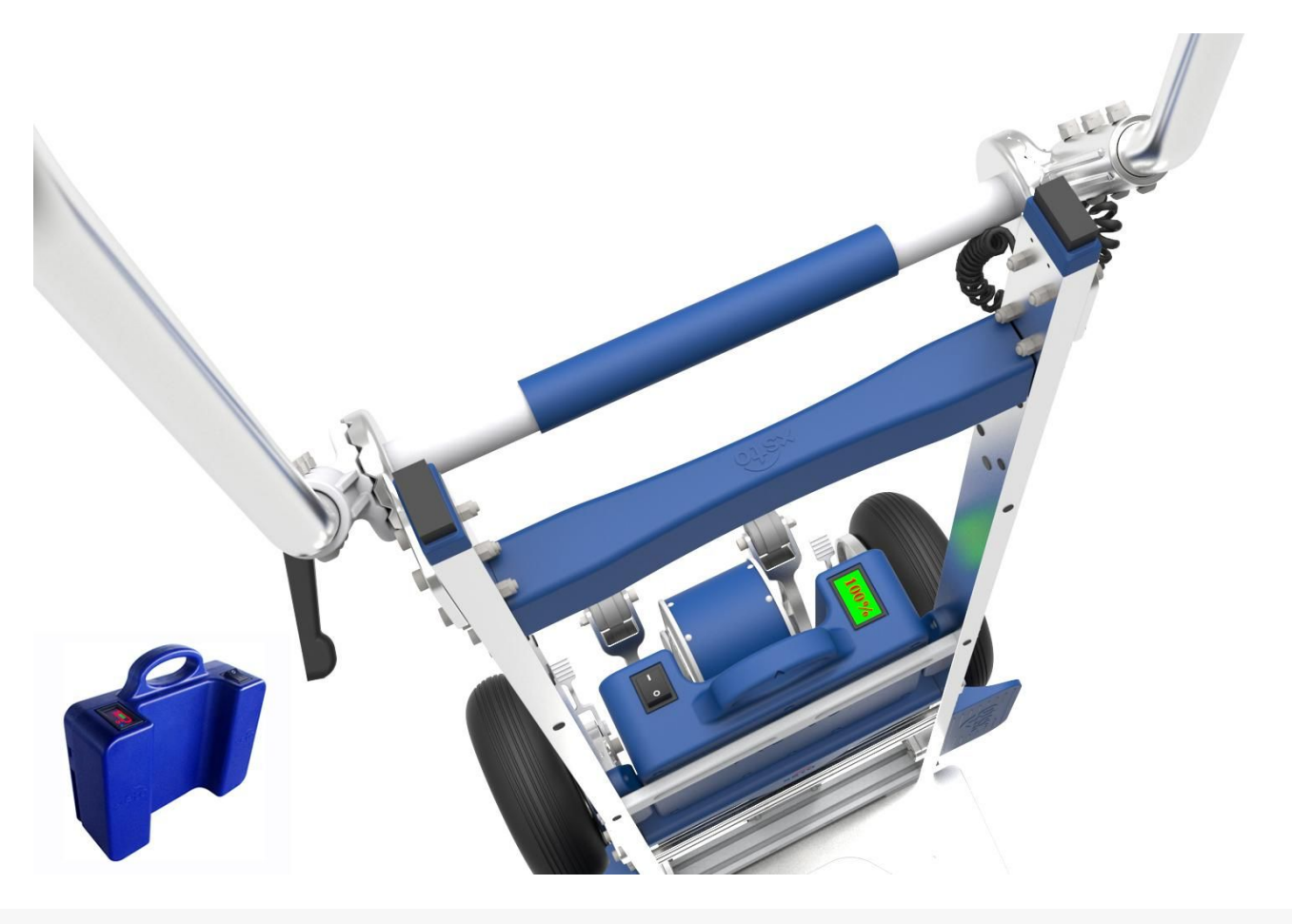

警告 WARNING
禁止踩踏

Li-Ionen
48 V mit
8,8 Ah

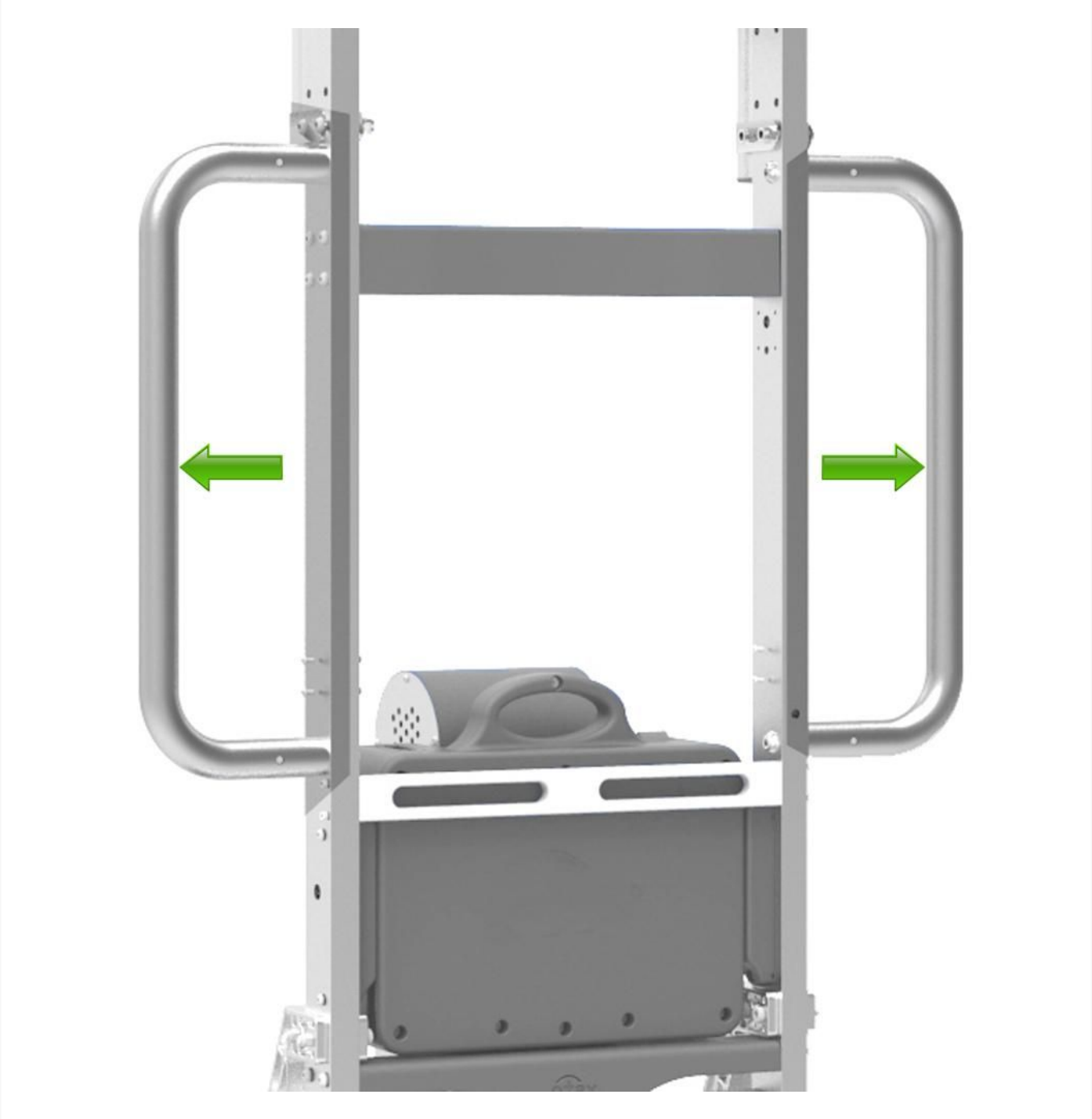

einklappbare Stuhl-
halterung 476 mm
für Stapelstühle bis
60 kg Traglast !
Die Stuhlhalterung kann
bei Bedarf platzsparend
abgeschraubt werden
Details entnehmen Sie dem selbstlaufenden Video.

Der Rahmen
für Türen etc.
wird auf das
Gestell gelegt
und gesichert

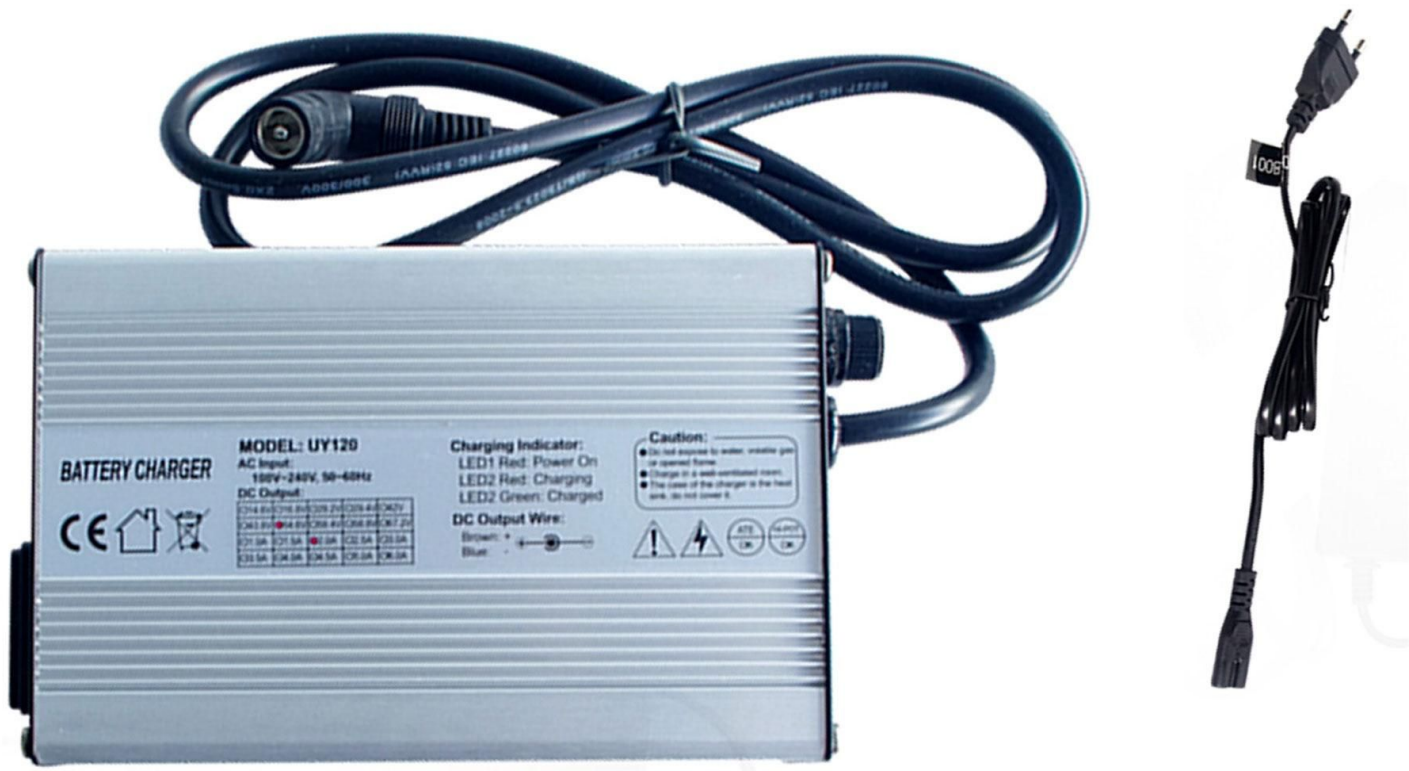

Kurzbeschreibung

Elektro Treppensteiger mit 48V Li-Ionen Akku und Motor für bis zu 200 kg; "Ein-Personen"-Handling, ergonomisch und rückenschonend, 24 Monate Garantie.

Beschreibung

Elektrischer Treppensteiger für bis zu **170 kg** - ***oder*** **200 kg** Traglast, klettert mit starkem **Li-Ionen 48V**-Akku die Treppe "alleine" hoch.

Ergonomisches Handling im "**1-Personen-Betrieb**" für z.B. Schränke, Tresore, Öfen, etc. - lassen Sie **den** E-Lifter die Lasten heben anstatt alleine (oder gar mit 2 Personen) mühselig zu "wuchten". ***Bitte schauen Sie sich die direkt abspielbaren Videos an!***

Der Elektro Treppensteiger kann einfach ***gefaltet*** und damit gut im PKW transportiert werden. Oder **doppelt klappbar (*)**; dann können Sie den Lifter noch **platzsparender** verstauen! Lieferung inclusive Akku, (externem) Ladegerät und Spanngurt. Hochfeste Spezial Aluminiumlegierung, geringes Gewicht **28 kg**. Optional: Gasflaschenhalterung, Ersatzakku, Autoladegerät, **klappbare Stuhlhalterung** für Stapelstühle, bis **60 kg** belastbar, 467 mm lang. Der Stuhlträger kann bei Nichtnutzung durch die Verschraubung einfach abgeschraubt werden. Neues Zubehör: Türen- und Fensterhalterung. Auf dem Profil aufgelegt können die Türen etc. geschwenkt und sicher zum Montageort gefahren werden.

Die einklappbaren **Stützräder** können in der modifizierten Version ab 08/19 nachgerüstet werden. Die Verbreiterungsbügel können in Eigenregie (8mm-Bohrungen) *auch* an dem Gerät mit Stützrollen montiert werden.

Lieferung auf Rechnung frei Haus D ohne Nebenkosten. Wir liefern selbstverständlich auch nach A und CH, bitte fragen Sie mit Angabe Ihrer PLZ die Frachtkosten an. Danke.

Sie haben Fragen? Bitte kontaktieren Sie uns unter Telefon +49 (0) 4721 / 310 9410 oder senden Sie uns ein Mail an info (at) richter-spezial.de.

Additional Information

Lieferzeit	ca. Anfang Januar, bitte fragen Sie an
Tragkraft	**170 kg** oder **200 kg** [siehe Auswahlmenü]
Material	Aluminium Speziallegierung
Breite	550 mm
Höhe	oberer Handbügel **eingeklappt 1100 mm** - doppelt faltbar **780 mm**; maximale Höhe 1590 mm (ausgeklappt), der Bügel kann in diversen Positionen eingestellt und arretiert werden - Verlängerung des Griffes + 45 cm optional
Länge	310 mm - mit ausgeklappter Schaufel 540 mm
Gewicht	24,8 kg Gerät zzgl. 3 kg für den entnehmbaren Akku
Bereifung	25,4 cm Ø
Bremse	Trommelbremse an den Rädern (keine Feststellbremse)
Fahrgeschwindigkeit	**17 Stufen / Minute** auf Geschwindigkeit **1** eingestellt, auf Stufe 2 dann **34 Stufen je Minute**
Steigfähigkeit	für Stufen bis ca. 21 cm Höhe
Motor	48 V / 400 W
Batterie	48 V / **10 Ah**, Ladezeit ca. 3 Stunden, Kapazität ca. **1200** Stufen, Lithium
Hubtechnik	elektrisch
Schaufeltiefe	240 mm - optional größer verfügbar mit **340 mm** Tiefe, einfach durch Schrauben wechselbar - siehe Auswahlmenü
Schaufelbreite	400 mm

Beschreibung	**Elektrischer Treppensteiger** für bis zu **170 kg** - ***oder*** **200 kg** Traglast, klettert mit starkem **Li-Ionen 48V**-Akku die Treppe "alleine" hoch. Ergonomisches Handling im "**1-Personen-Betrieb**" für z.B. Schränke, Tresore, Öfen, etc. - lassen Sie **den** E-Lifter die Lasten heben anstatt alleine (oder gar mit 2 Personen) mühselig zu "wuchten". ***Bitte schauen Sie sich die direkt abspielbaren Videos an!*** Der Elektro Treppensteiger kann einfach ***gefaltet*** und damit gut im PKW transportiert werden. Oder **doppelt klappbar (*)**; dann können Sie den Lifter noch **platzsparender** verstauen! Lieferung inclusive Akku, (externem) Ladegerät und Spanngurt. Hochfeste Spezial Aluminiumlegierung, geringes Gewicht **28 kg**. Optional: Gasflaschenhalterung, Ersatzakku, Autoladegerät, **klappbare Stuhlhalterung** für Stapelstühle, bis **60 kg** belastbar, 467 mm lang. Der Stuhlträger kann bei Nichtnutzung durch die Verschraubung einfach abgeschraubt werden. Neues Zubehör: Türen- und Fensterhalterung. Auf dem Profil aufgelegt können die Türen etc. geschwenkt und sicher zum Montageort gefahren werden. Die einklappbaren **Stützräder** können in der modifizierten Version ab 08/19 nachgerüstet werden. Die Verbreiterungsbügel können in Eigenregie (8mm-Bohrungen) *auch* an dem Gerät mit Stützrollen montiert werden. **Lieferung auf Rechnung frei Haus D ohne Nebenkosten.** Wir liefern selbstverständlich auch nach A und CH, bitte fragen Sie mit Angabe Ihrer PLZ die Frachtkosten an. Danke. Sie haben Fragen? Bitte kontaktieren Sie uns unter Telefon +49 (0) 4721 / 310 9410 oder senden Sie uns ein Mail an info (at) richter-spezial.de.

Weitere Optionen

Faltung	einfach faltbar, bis max. Last 200 kg
	DOPPELT klappbar, max. 170 kg Last (siehe Bildleiste)
Tragfähigkeit	170 kg
	200 kg (mit anderem Getriebe)
Stützräder (nicht in Kombination mit Bügeln), Standard ohne	incl. Stützrädern (für Geräte ab 08/19 nachrüstbar, nicht für "doppelt" klappbaren)
Bügel [MIT Stützrädern nicht montiert; Einzellieferung möglich]	2 anschraubbare Bügel für breite Lasten
	Verlängerungsbügel nach oben, plus 450 mm Höhe - bitte Gangbreite und -tiefe beachten!
Schaufel (schraubbar), Standardtiefe 240 mm	Zusatzschaufel 476 x 340 mm Tiefe
weitere Zubehöre:	Ersatzakku 48V / 8.8 Ah
	Ladegerät 230 V
	KfZ-Ladegerät 12 V - 230 V
	Halterung für Stapelstühle, klapp-/abmontierbar
	Türen-/Fensterhalterung, schwenkbar [Handlingsvideo]