Tischwagen mit 3seitiger Kunststoff-Einhausung als Tröpfchenschutz (verringert das Infektionsrisiko), Traglast 100 kg, 2 Ladeflächen 680 x 680 mm, weitere Ausführungen zum Schutz Ihrer Mitarbeiter möglich

Product Images

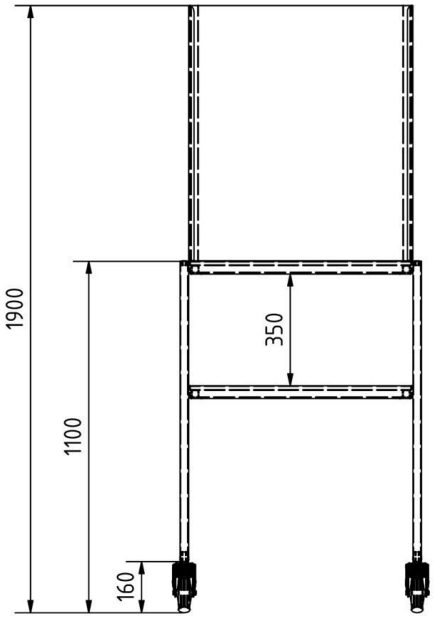
1900
1100
350
160

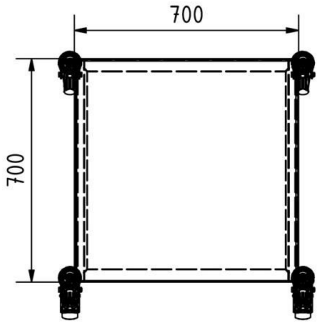
700
700

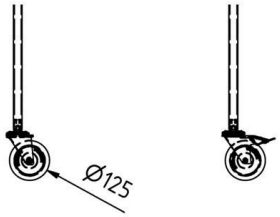
Ø125

Kurzbeschreibung

Corona Schutzwagen, an 3 Seiten mit klarsichtigem Kunststoff verkleidet als Tröpfchen- und Spuckschutz, um ein Infektionsrisiko durch Niesen oder Husten zu verringern.

Beschreibung

Etagenwagen mit 3-seitigem "**Tröpfchen-/Spritzschutz**" aus **klarsichtigem Plexiglas** für z.B. **Schichtübergaben** oder Besprechungen in der Fertigung. Fest verschweißt, sofort einsatzbereit.

Das Kunststoffmaterial **reduziert** die Infektionsgefahr durch Husten/Niesen; durch das Makrolon sind die beteiligten Mitarbeiter **besser** gegen z.B. das **Corinavirus** geschützt.

Mit 4 Lenkrollen (2 x gebremst) auch gut mobil einsetzbar; ***andere Ausführungen für weitere Wagen (oder Abmessungen)***

sind möglich, bitte fragen Sie an!

Lieferung auf Rechnung frei Haus D ohne Nebenkosten. Wir liefern selbstverständlich auch nach A und CH, bitte fragen Sie mit Angabe Ihrer PLZ die Frachtkosten an. Danke.

Sie haben Fragen? Bitte kontaktieren Sie uns unter Telefon +49 (0) 4721 / 310 9410 oder senden Sie uns ein Mail an info (at) richter-spezial.de.

Additional Information

Lieferzeit	aktuell ca. 2 bis 3 Wochen
Gewicht	k.A.
Tragkraft	100 kg
Etagen	2
Material	MDF, Makrolon, fest verschweißter und gepulverter Stahl (Rundrohr & Winkelstahl)
Bereifung	thermoplastische Räder 125 Ø mm, 4 Lenkrollen, 2 dieser Lenkräder mit Radfeststellern nach DIN 1757-3
Höhe	obere Arbeitsebene = 1100 mm, unteres Fach 350 mm im Lichten, gesamt 1900 mm
Breite	700 mm
Länge	700 mm
Felge	Kunststoff mit Kugellager
Oberfläche	pulverbeschichtet RAL 5010 (weitere Farben gegen geringen Mehraufwand)
Nutzbreite	680 mm
Nutztiefe	680 mm
Nutzhöhe	1100 mm (unteres Fach ca. 740 mm mm)
Beschreibung	**Etagenwagen** mit 3-seitigem "**Tröpfchen-/Spritzschutz**" aus **klarsichtigem Plexiglas** für z.B. **Schichtübergaben** oder Besprechungen in der Fertigung. Fest verschweißt, sofort einsatzbereit. Das Kunststoffmaterial **reduziert** die Infektionsgefahr durch Husten/Niesen; durch das Makrolon sind die beteiligten Mitarbeiter **besser** gegen z.B. das **Corinavirus** geschützt. Mit 4 Lenkrollen (2 x gebremst) auch gut mobil einsetzbar; ***andere Ausführungen für weitere Wagen (oder Abmessungen) sind möglich***, bitte fragen Sie an! **Lieferung auf Rechnung frei Haus D ohne Nebenkosten.** Wir liefern selbstverständlich auch nach A und CH, bitte fragen Sie mit Angabe Ihrer PLZ die Frachtkosten an. Danke. Sie haben Fragen? Bitte kontaktieren Sie uns unter Telefon +49 (0) 4721 / 310 9410 oder senden Sie uns ein Mail an info (at) richter-spezial.de.

Weitere Optionen

Farbwahl	RAL 5010, blau
	Farbwahl gemäß Bildbeschreibung
Farbwunsch, wenn abweichend	