Materialheber (mit GS) bis 250 kg Tragkraft, Plattform 500 x 460 mm, Hub bis1200 mm, Polyamid Lenkräder

Product Images

Richter Spezial

Richter Spezial

Ansicht am Materialheber mit Gabeln, auch für Last-dorn oder Plattform
4-Wege-Fahrwerk :
kleine drehbare Pratzenrollen
- zum Einfachen Manövrieren
am Anwendungsort !

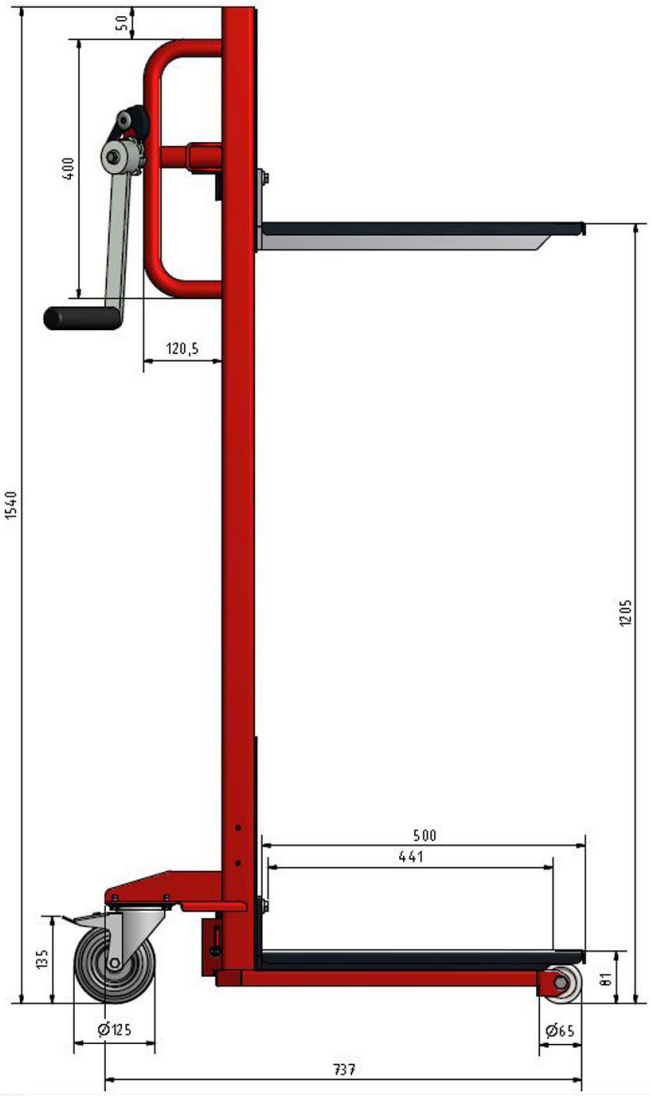
50
400
120,5
1540
1205
500
441
135
81
Ø125
Ø65
737

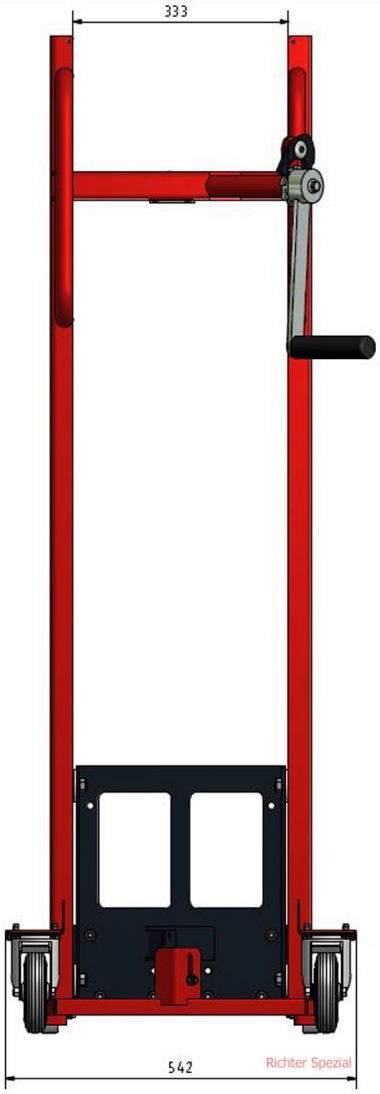
333
542
Richter Spezial

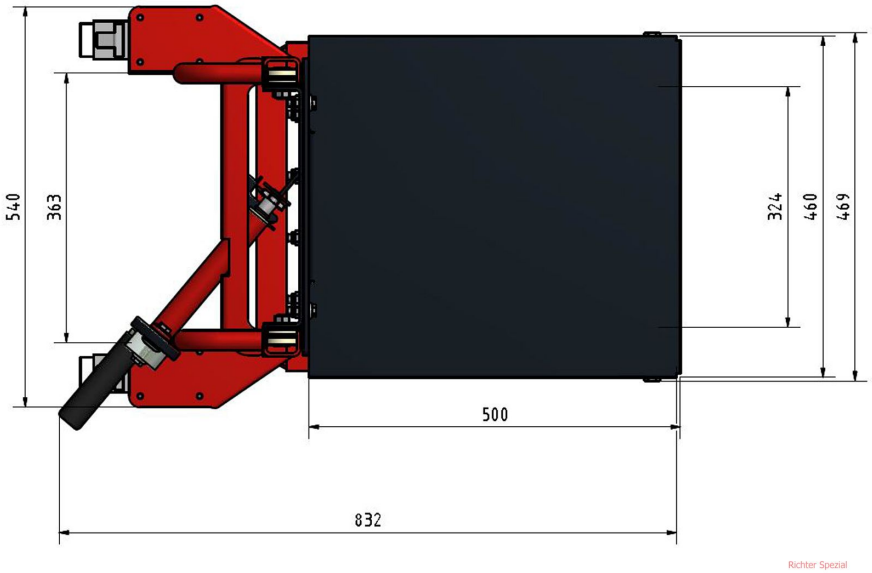
540
363
324
460
469
500
832
Richter Spezial

Richter Spezial

Richter Spezial

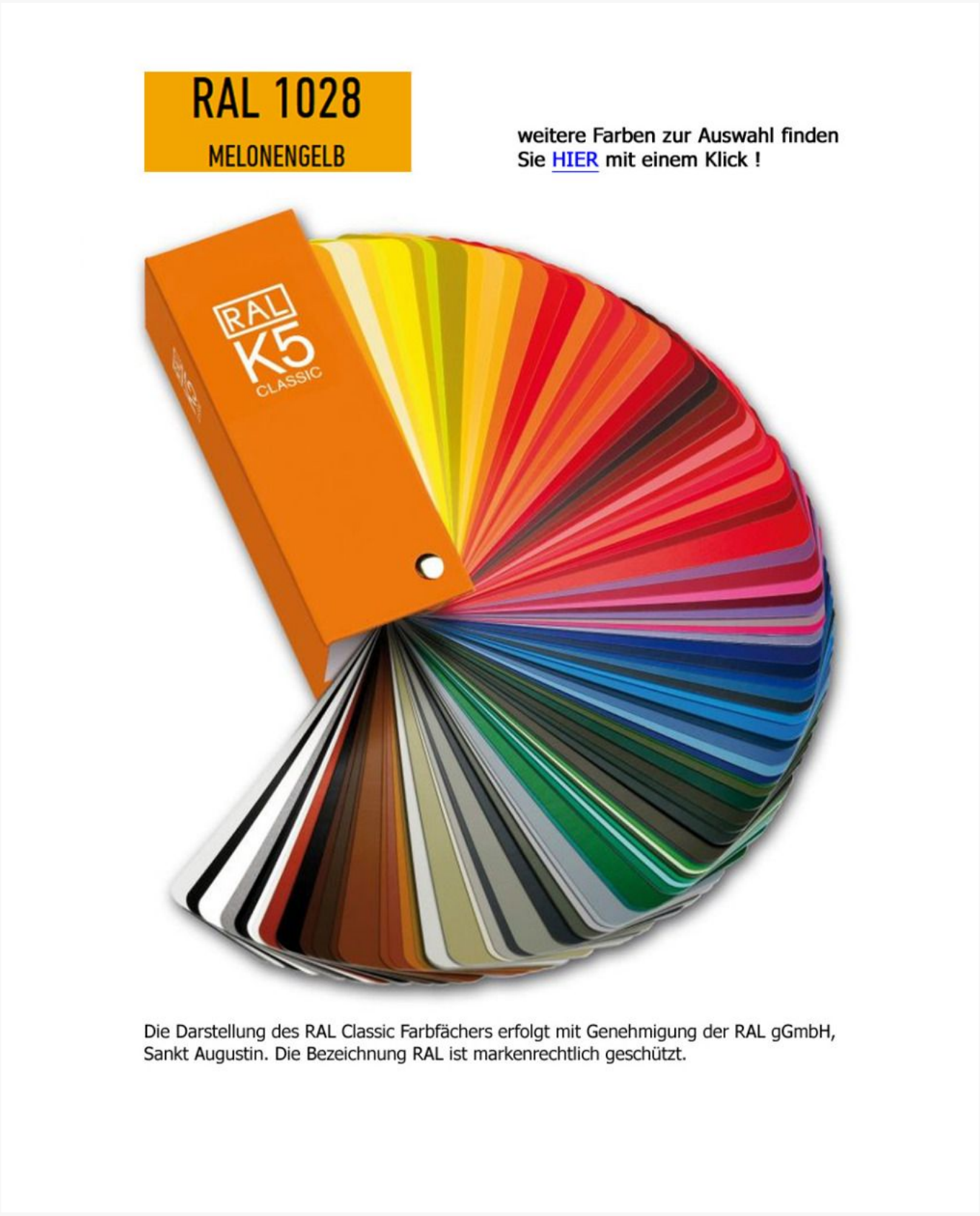

Kurzbeschreibung

Schwerlast Materialheber (mit GS) Plattform 500x460 mm, **250 kg** Tragfähigkeit, Hub per Kette, 80 bis 1200 mm

Höheneinstellung, Polyamid Lenkräder, Farbwunsch möglich

Beschreibung

Materialheber (**GS geprüft**) mit Polyamidrädern, bis **250 kg** Tragkraft, Lade-Plattform **500 x 460 mm**, Hub per **Rollenkette** [incl. Kettenschutz] bei **ca. 100 mm** je Umdrehung von **80 bis 1200 mm**, pulverbeschichtet in RAL 1028. Rückenschonendes Heben der Lasten direkt am Arbeitsplatz, durch die kleinen Lenkräder (plus optional 4-Wege-Fahrwerk) dabei leicht verfahrbar. Lieferbar auch mit **TPE-Rädern** oder Plattform **500 x 550 mm.** Lieferbare Zubehöre: neigbare Plattform, Aufsatz Rollenbahn (auf Anfrage).

Lieferung auf Rechnung frei Haus D ohne Nebenkosten. Wir liefern selbstverständlich auch nach A und CH, bitte fragen Sie mit Angabe Ihrer PLZ die Frachtkosten an. Danke.

Sie haben Fragen? Bitte kontaktieren Sie uns unter Telefon +49 (0) 4721 / 310 9410 oder senden Sie uns ein Mail an info (at) richter-spezial.de.

Additional Information

Lieferzeit	Vier Wochen nach Auftragseingang abgehend
Tragkraft	**250 kg**
Material	Stahl kunststoffbeschichtet
Breite	Gesamt 560 mm
Höhe	1540 mm
Länge	790 mm
Gewicht	53 kg
Bereifung	Polyamid, rollengelagerte Lenkräder 125 mm x 38 mm Ø, je mit Radfeststeller
Starthöhe	80 mm
Hub	1130 mm
Hubhöhe	1200 mm
Gabelrollen	Polyamid Pratzenrollen 65 Ø x 30 mm
Bremse	Feststellbremse
Oberfläche	einbrennlackiert als Pulverbeschichtung in RAL 1028, Farbwünsche mögich
Lastschwerpunkt	250 mm
Hubtechnik	**Rollenkette** mit ca. **100 mm Hub je Umdrehung, Sicherheitswinde mit Selbsthemmung**
Plattformtiefe	500 mm
Plattformbreite	460 mm
Schaufeltiefe	450 mm lange Gabelzinken (300 mm breit) unter der Plattform; die Ladefläche kann mittels zweier Schrauben vom Hubschlitten abgenommen werden.

Beschreibung	**Materialheber** (**GS geprüft**) mit Polyamidrädern, bis **250 kg** Tragkraft, Lade-Plattform **500 x 460 mm**, Hub per **Rollenkette** [incl. Kettenschutz] bei **ca. 100 mm** je Umdrehung von **80 bis 1200 mm**, pulverbeschichtet in RAL 1028. Rückenschonendes Heben der Lasten direkt am Arbeitsplatz, durch die kleinen Lenkräder (plus optional 4-Wege-Fahrwerk) dabei leicht verfahrbar. Lieferbar auch mit **TPE-Rädern** oder Plattform **500 x 550 mm.** Lieferbare Zubehöre: neigbare Plattform, Aufsatz Rollenbahn (auf Anfrage). **Lieferung auf Rechnung frei Haus D ohne Nebenkosten.** Wir liefern selbstverständlich auch nach A und CH, bitte fragen Sie mit Angabe Ihrer PLZ die Frachtkosten an. Danke. Sie haben Fragen? Bitte kontaktieren Sie uns unter Telefon +49 (0) 4721 / 310 9410 oder senden Sie uns ein Mail an info (at) richter-spezial.de.

Weitere Optionen

Pratzenrollen	4-Wege Fahrwerk
Farbwahl	Serienpulverung RAL 1028
	weitere Farben auf Wunsch
Farbwunsch, wenn abweichend	